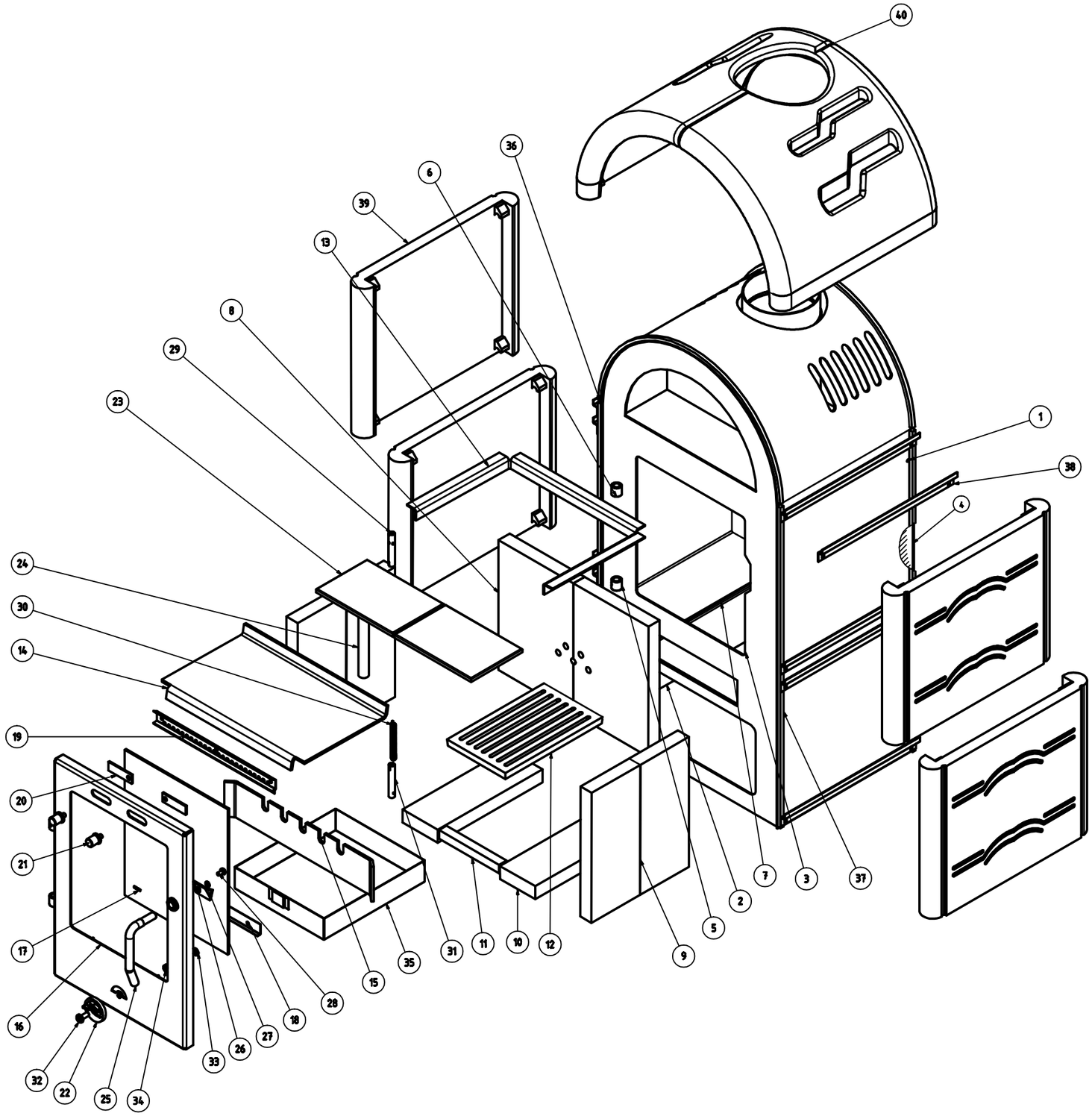

PARTS LIST				
ITEM	QTY	PART NUMBER	NAME	CODE
1	1	PDL.2-09.00/A	Komora peci keramik - sklop	1052016
2	1	PDL.2-01.15	Dno peci	1052161
3	1	PDL.2-01.01	Prednja strana	0108431
4	1	PDL.2-01.18	Zadnja strana	0104741
5	1	PDL.2-01.02	Sarnir 1	0115981
6	1	PDL.2-01.03	Sarnir 2	0116121
7	1	PDL.2-10.00	Loziste sklop	1059401
8	2	PDL.2-00.12	Samot zadnji	1052461
9	4	PDL.2-00.13	Samot bocni	1052471
10	2	PDL.2-00.14	Samot donji bocni	1052481
11	1	PDL.2-00.15/A	Samot prednji	1052492
12	1	PDL.2-00.11	Rešetka lozista	1052221
13	1	PDL.2-02.00	Drzac samota-sklop	1052241
14	1	PDL.2-00.02	Usmerivac dimnih gasova	1052271
15	1	PDL.2-00.03	Zastitnik stakla	0104311
16	1	PDL.2-03.00/B	Vrata - sklop	1052293
17	1	PDL.2-00.16	Staklo vrata	1052381
18	1	PDL.2-00.04	Drzac stakla donji	1052391
19	1	PDL.2-04.00	Gornji drzaè - sklop	1052321
20	2	PDL.2-00.05	Klizac leptira	1052421
21	2	PDL.2-00.06/A	Rucica leptira	0112241
22	1	PDL.2-00.17	Leptir	1000451
23	2	PDL.2-00.18	Keramicka plocica	3105074
24	1	PDL.2-00.07	Srednji deo sarnira	1061131
25	1	PDL.2-00.10	Rucica	0111861
26	1	PDL.2-00.03	Zub	0104281
27	1	JUS M. B2.151	Podloška lepezasta A6	0310231
28	1	JUS M.B1.118	Vijak M6 x 12	0304751
29	1	PDL.2-00.08	Osovina sarnira 2	1000441
30	1	PDL.1-00.06	Opruga	0109821
31	1	PDL.2-00.09	Osovina sarnira 1	1000431
32	1	JUS M.B1.161	Vijak M8 x 20	0303001
33	1	JUS M.B2.136	Podloska elasticna A8	0304992
34	2	JUS M.B1.604	Navrtka M8	0307611
35	1	PDL.1-02.00/B	Pepeljara sklop	1052533
36	2	PDL.2-09.01	Profil polukruzni 8x8	1009211
37	4	PDL.2-09.02/A	Profil vertikalni 8x8	1009232
38	10	PDL.2-00.20/A	Nosac ukrasnog Samota	1009252
39	4		Keramika vertikalna	3105075
40	2		Keramika polukrug	3105076

Date | Name
Drawn | 24.03.09 | [illegible]
Checked
Standard

MILADY CERAMICA

1:4
A1

Date | Changes | Date | Name

Ovaj crtež je autorska svojina **ADPALFA-PLANP VRANJE**
Bez dozvole autora zabranjeno je umnožavanje, upotrebljavanje i saopštavanje sadržaja ili bilo kojih njegovih delova, osim u slučaju kada je to predviđeno pisanim ugovorom.
ISO | 1/64 Kvalitet izdavanja (pravac ostvarenja prava):

Dozvoljena odstupanja otkivanih delova SFS M.A1.410
Za dužinski mere
Podela nominalnih mera (mm)
6 - 30 | 30 - 120 | 120 - 400 | 400 - 1000 | 1000 - 2000 | 2000 - 4000
±0,1 | ±0,2 | ±0,3 | ±0,5 | ±0,8 | ±1,2
Za otvorene mere
Podela nominalnih mera (mm)
do 10 | 10 - 50 | 50 - 250 | 250 - 1000 | 1000 - 2500
±0,1 | ±0,2 | ±0,3 | ±0,5 | ±0,8
Za slobodne i minute
Podela nominalnih mera (mm)
do 10 | 10 - 50 | 50 - 250 | 250 - 1000 | preko 1000
±1° | ±30' | ±20' | ±10' | ±5'